D02R+SI+P01

Integrierte armpresse

TRAINER
OUTDOOR FITNESSGERÄTE

Kräftigt und entwickelt die Muskeln der oberen Brust- und Rückenmuskulatur und verbessert die Ausdauer der Herz- und Atemwege. Es kann mit dem gleichen oder einem anderen Gerät auf dem Pylon zusammengefügt werden.

Produkt:	Outdoor Fitnessgeräte
Serie:	FIT
Benutzergröße:	>140 cm
Zulässiges Benutzergewicht:	150 kg
Länge des Gerätes:	940 mm
Width equipments:	740 mm
Height equipments:	2020 mm
Weight equipments:	50 kg + pylon 50 kg
Safety Zone:	394 x 374 cm
Compatible with norm:	EN 16630:2015

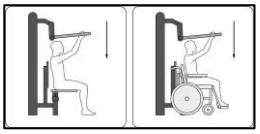

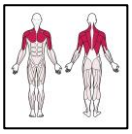

ZPU ROMEX Sp. z o.o. Hersteller Outdoor Gym
ul. Hetmańska 38, 85-039 Bydgoszcz / POLAND
trainer@outdoor-gym.com / www.outdoor-gym.com

D02R+SI+P01

Integrierte armpresse

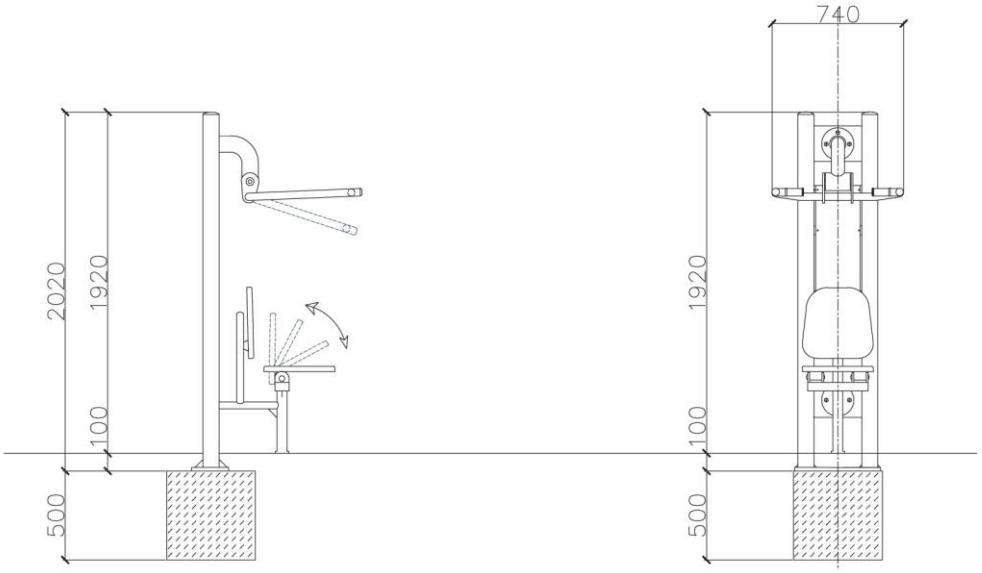

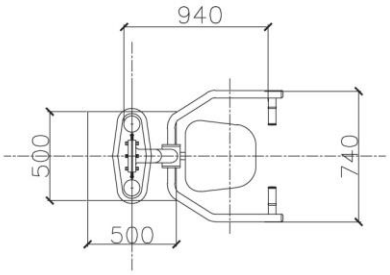

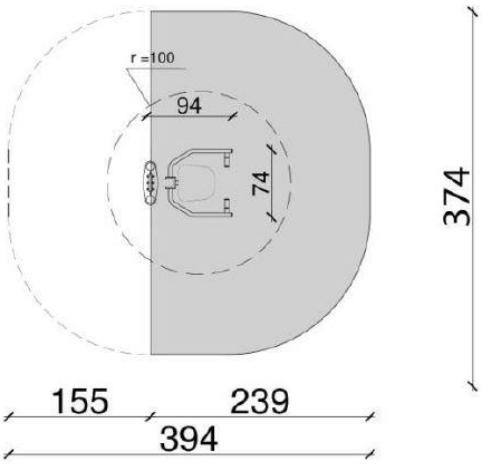

ZPU ROMEX Sp. z o.o. Hersteller Outdoor Gym
ul. Hetmańska 38, 85-039 Bydgoszcz / POLAND
trainer@outdoor-gym.com / www.outdoor-gym.com