R24A

Adductor & Abductor

Stärkt die Muskeln der Taille und verbessert die Flexibilität und die Koordination des gesamten Körpers. Übungen mit den Outdoor-Fitnessgeräten wirken sich auf die körperliche und geistige Gesundheit aus und verbessern die allgemeine körperliche Koordination.

Product:	Outdoor gym
Serie:	**START**
Benutzergröße:	>140 cm
Zulässiges Benutzergewicht:	150 kg
Länge des Gerätes:	683 mm
Breite des Gerätes:	740 mm
Höhe des Gerätes:	1500 mm
Gewicht des Gerätes:	55 kg
Sicherheitszone:	3690 x 3740 cm
Kompatibilität mit der Norm:	EN 16630:2015

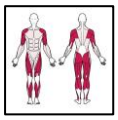

ZPU ROMEX Sp. z o.o. Hersteller Outdoor Gym
ul. Hetmańska 38, 85-039 Bydgoszcz / POLAND
trainer@outdoor-gym.com / www.outdoor-gym.com

R24A

Adductor & Abductor

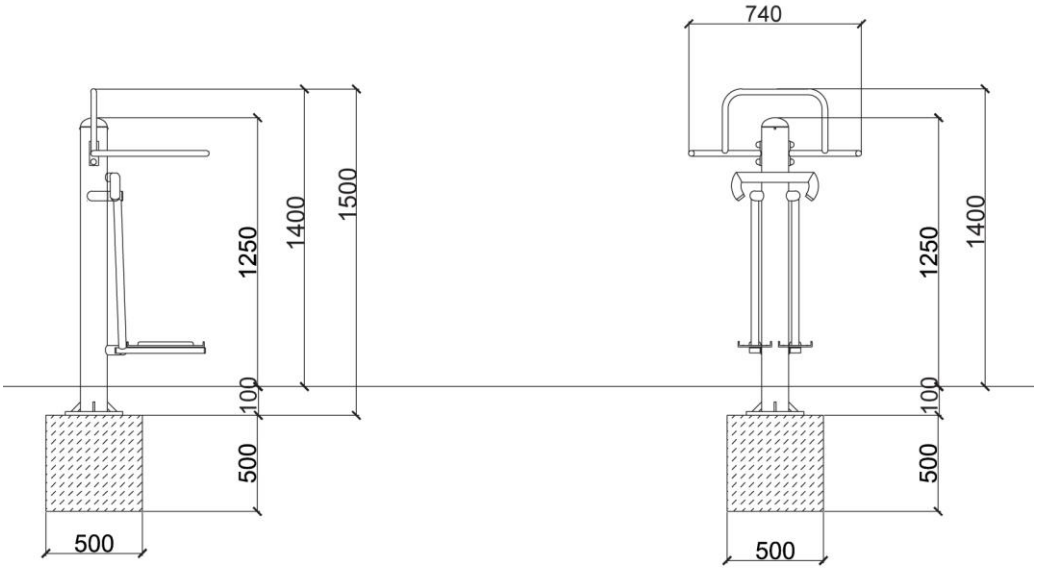

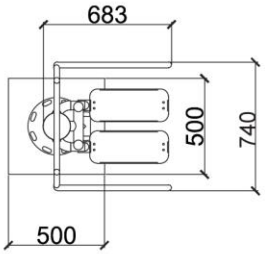

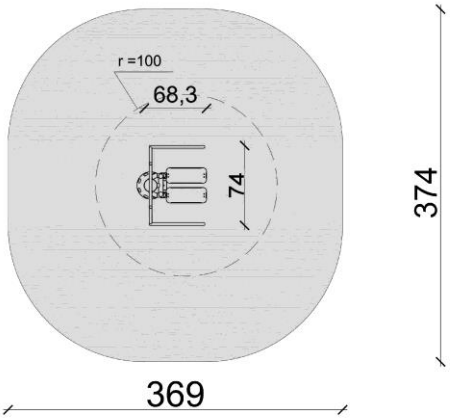

ZPU ROMEX Sp. z o.o. Hersteller Outdoor Gym
ul. Hetmańska 38, 85-039 Bydgoszcz / POLAND
trainer@outdoor-gym.com / www.outdoor-gym.com