D06R+SI+SLW2

Integrierter schmetterling

Dank des Klappmechanismus des Sitzes ist das Gerät auch für Rollstuhlfahrer geeignet. Übungen beeinflussen die Entwicklung der Oberkörperteile, stärken die Muskelkraft des Schultergürtels und der Schultern und aktivieren die Bauchmuskeln der Brust.

Produkt:	Outdoor Fitnessgeräte
Serie:	**START**
Benutzergröße:	>140 cm
Zulässiges Benutzergewicht:	150 kg
Länge des Gerätes:	928 mm
Breite des Gerätes:	1049 mm
Höhe des Gerätes:	2020 mm
Gewicht des Gerätes:	80 kg
Sicherheitszone:	393 x 405 cm
Kompatibilität mit der Norm:	EN 16630:2015

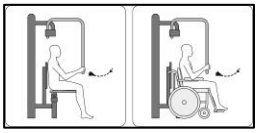

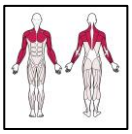

ZPU ROMEX Sp. z o.o. Hersteller Outdoor Gym
ul. Hetmańska 38, 85-039 Bydgoszcz / POLAND
trainer@outdoor-gym.com / www.outdoor-gym.com

D06R+SI+SLW2

Integrierter schmetterling

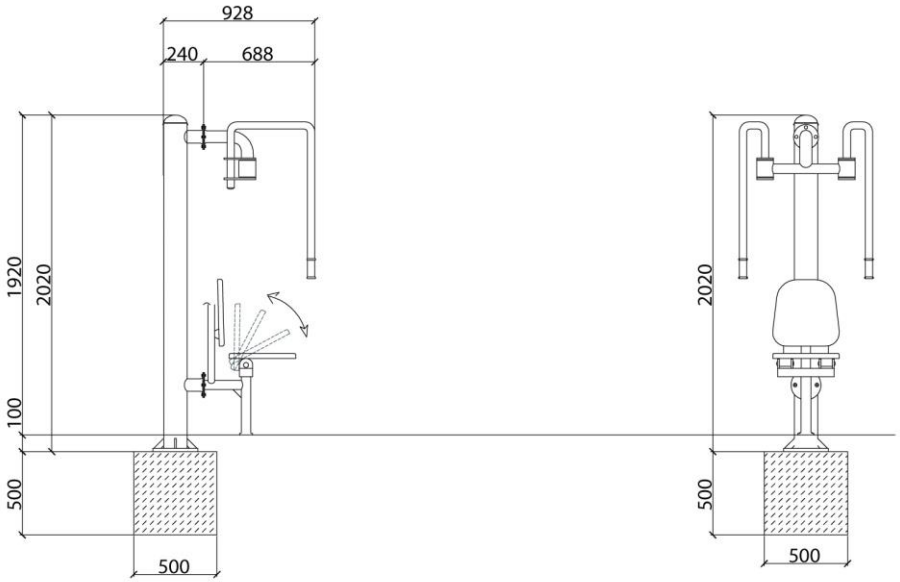

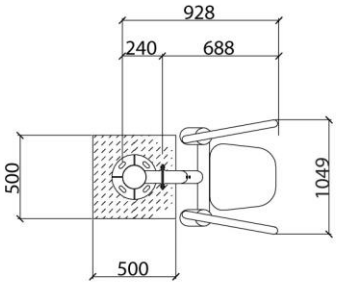

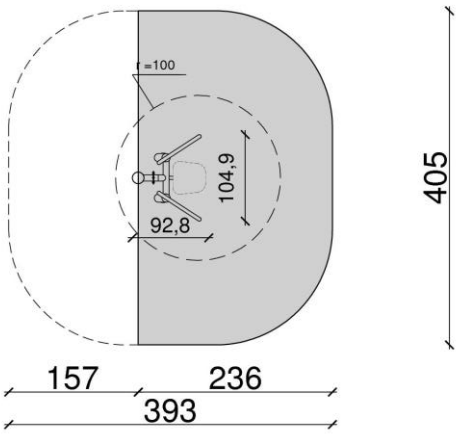

ZPU ROMEX Sp. z o.o. Hersteller Outdoor Gym
ul. Hetmańska 38, 85-039 Bydgoszcz / POLAND
trainer@outdoor-gym.com / www.outdoor-gym.com