R05B

Beinpresse Duo

Entwickelt und stärkt die Muskeln der Beine und der Taille, insbesondere des Quadrizeps, die Gesäßmuskulatur und die unteren Bauchmuskeln. Der Beinstrecker ist eine Übung, an der die unteren Gliedmaßen beteiligt sind und die den Muskelaufbau beeinflusst.

Product:	Outdoor Fitnessgeräte
Serie:	**START**
Benutzergröße:	>140 cm
Zulässiges Benutzergewicht:	150 kg
Länge:	2130 mm
Breite:	552 mm
Höhe:	1672 mm
Gewicht:	70 kg
Sicherheitszone:	5130 x 3560 mm
Kompatibilität mit der Norm:	EN 16630:2015

ZPU ROMEX Sp. z o.o. Hersteller Outdoor Gym
ul. Hetmańska 38, 85-039 Bydgoszcz / POLAND
trainer@outdoor-gym.com / www.outdoor-gym.com

R05B

Beinpresse Duo

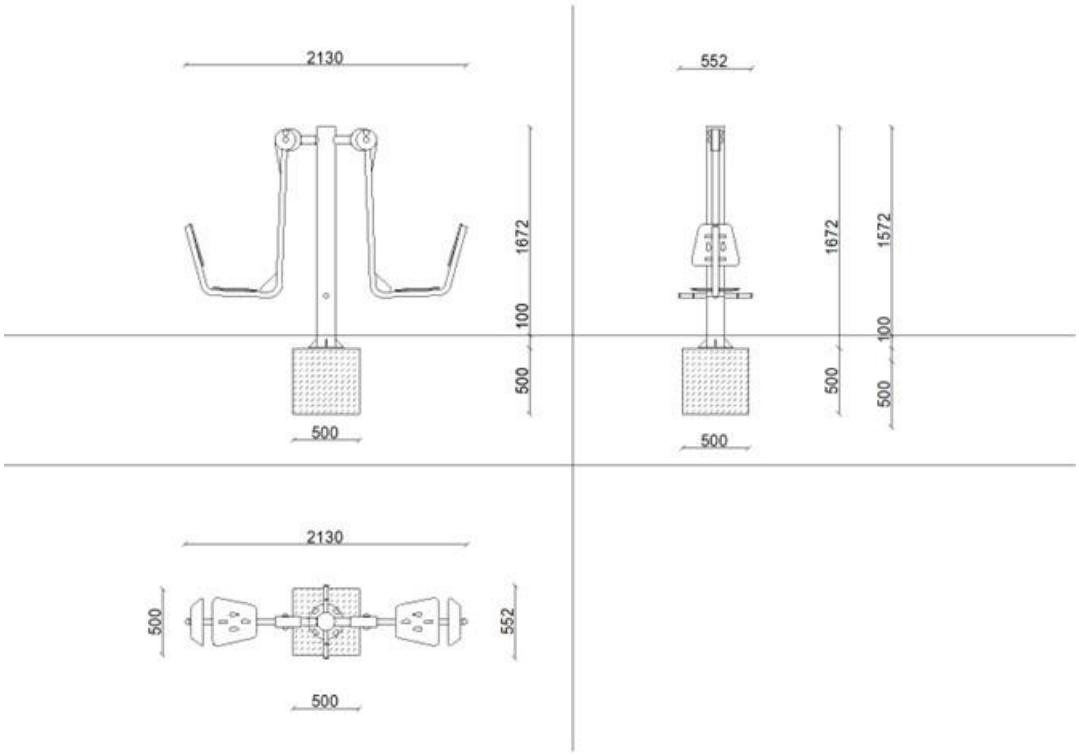

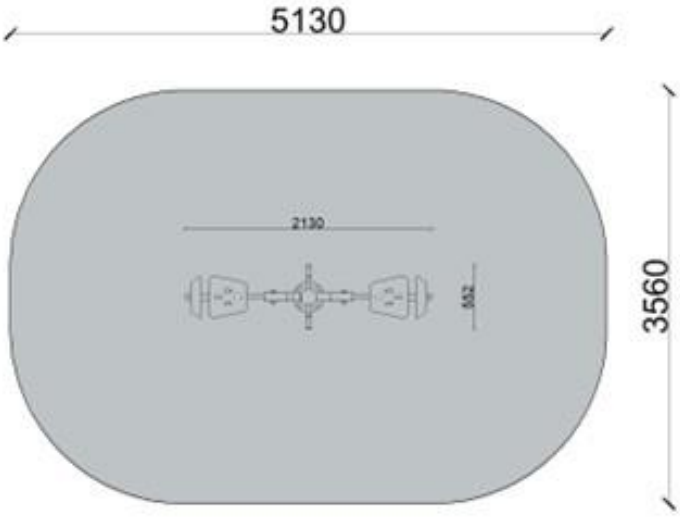

ZPU ROMEX Sp. z o.o. Hersteller Outdoor Gym
ul. Hetmańska 38, 85-039 Bydgoszcz / POLAND
trainer@outdoor-gym.com / www.outdoor-gym.com