D13+P01

Horizontal Massage

Stärkt, entwickelt und verbessert die Muskeln der Arme. Es verbessert die Gesamteffizienz der Gelenke, Handgelenke, Ellbogen und Schlüsselbeine. Übungen mit Fitnessgeräten im Freien wirken sich auf die körperliche und geistige Gesundheit aus und verbessern die allgemeine körperliche Koordination.

Product:	Outdoor gym
Serie:	FIT
Benutzergröße:	>140 cm
Zulässiges Benutzergewicht:	150 kg
Länge des Gerätes:	780 mm
Breite des Gerätes:	800 mm
Höhe des Gerätes:	2020 mm
Gewicht des Gerätes:	30 kg + pylon 50 kg
Sicherheitszone:	3780 x 3800 mm
Kompatibilität mit der Norm:	EN 16630:2015

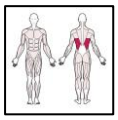

ZPU ROMEX Sp. z o.o. Hersteller Outdoor Gym
ul. Hetmańska 38, 85-039 Bydgoszcz / POLAND
trainer@outdoor-gym.com / www.outdoor-gym.com

D13+P01

Horizontal Massage

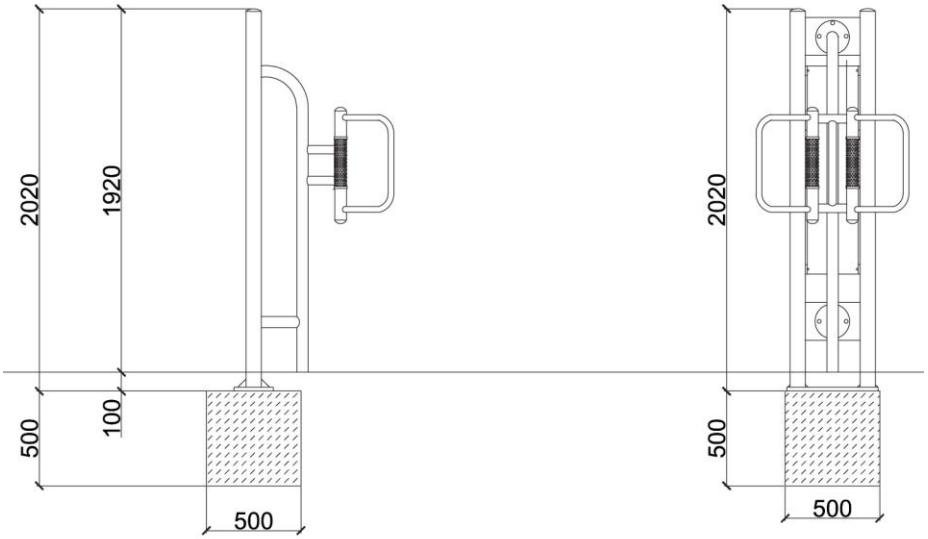

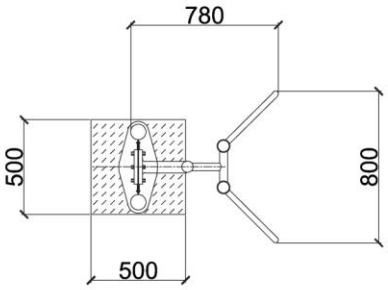

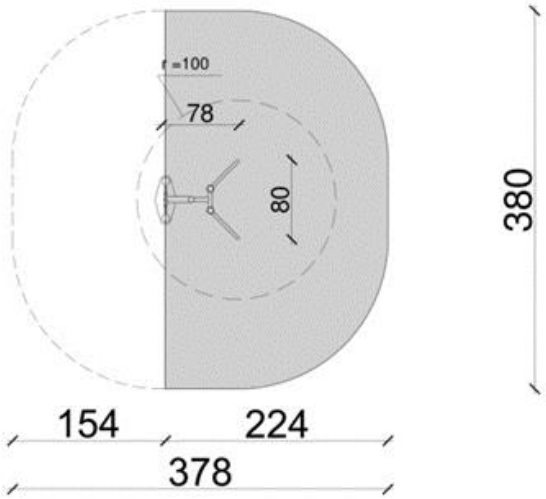

ZPU ROMEX Sp. z o.o. Hersteller Outdoor Gym
ul. Hetmańska 38, 85-039 Bydgoszcz / POLAND
trainer@outdoor-gym.com / www.outdoor-gym.com