D03+P01

Pendel

Stärkt die Taillenmuskulatur und verbessert die Beweglichkeit und Koordination des gesamten Körpers. Es trainiert die Wirbelsäule und die Hüfte. Es kann mit dem gleichen oder einem anderen Gerät auf dem Pylon zusammengefügt werden.

Product:	Outdoor gym
Serie:	FIT
Benutzergröße:	>140 cm
Zulässiges Benutzergewicht:	150 kg
Länge des Gerätes:	870 mm
Breite des Gerätes:	740 mm
Höhe des Gerätes:	2020 mm
Gewicht des Gerätes:	30 kg + pylon 50 kg
Sicherheitszone:	3870 x 3740 mm
Kompatibilität mit der Norm:	EN 16630:2015

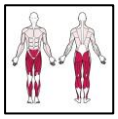

ZPU ROMEX Sp. z o.o. Hersteller Outdoor Gym
ul. Hetmańska 38, 85-039 Bydgoszcz / POLAND
trainer@outdoor-gym.com / www.outdoor-gym.com

D03+P01

Pendel

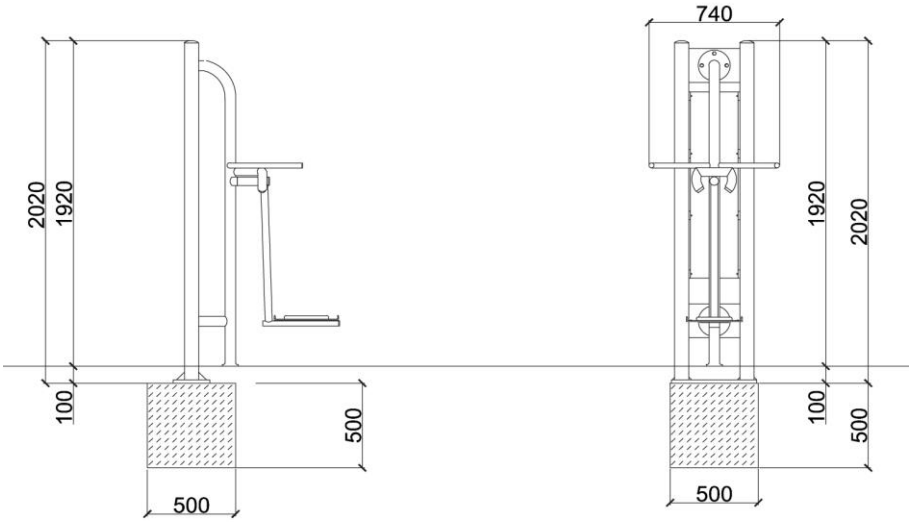

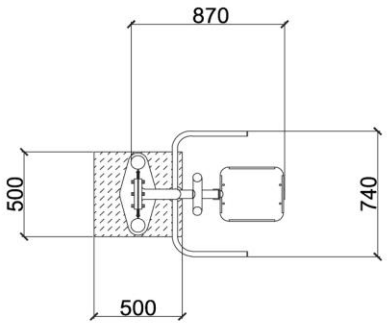

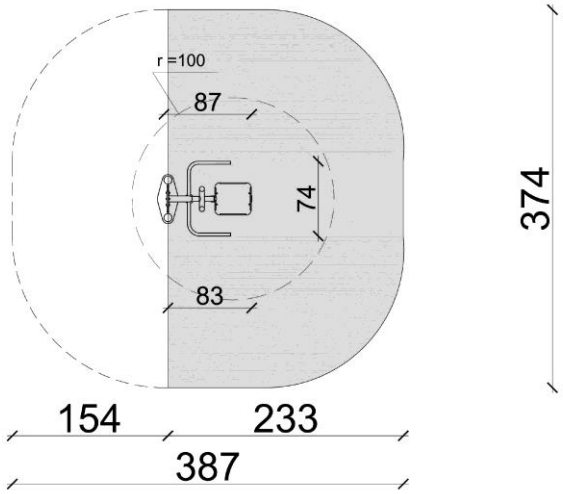

ZPU ROMEX Sp. z o.o. Hersteller Outdoor Gym
ul. Hetmańska 38, 85-039 Bydgoszcz / POLAND
trainer@outdoor-gym.com / www.outdoor-gym.com