D16+P01

Reckstange

Beeinflusst die Entwicklung der Muskeln der oberen Gliedmaßen, der Bauchmuskeln und der Rückenmuskulatur. Es kann mit dem gleichen oder einem anderen Gerät auf dem Pylon zusammengefügt werden.

Product:	Outdoor gym
Serie:	FIT
Benutzergröße:	>140 cm
Zulässiges Benutzergewicht:	150 kg
Länge des Gerätes:	940 mm
Breite des Gerätes:	830 mm
Höhe des Gerätes:	2260 mm
Gewicht des Gerätes:	15 kg + pylon 50 kg
Sicherheitszone:	4940 x 4830 mm
Kompatibilität mit der Norm:	EN 16630:2015

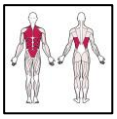

ZPU ROMEX Sp. z o.o. Hersteller Outdoor Gym
ul. Hetmańska 38, 85-039 Bydgoszcz / POLAND
trainer@outdoor-gym.com / www.outdoor-gym.com

D16+P01

Reckstange

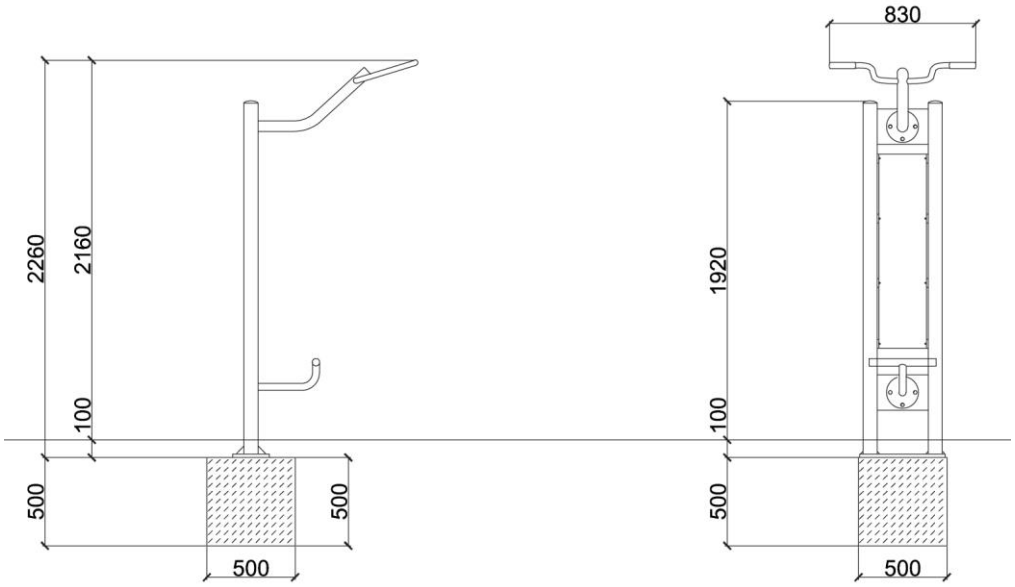

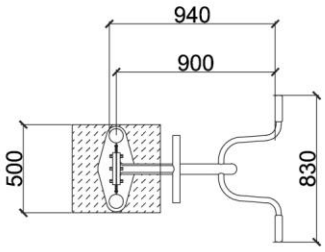

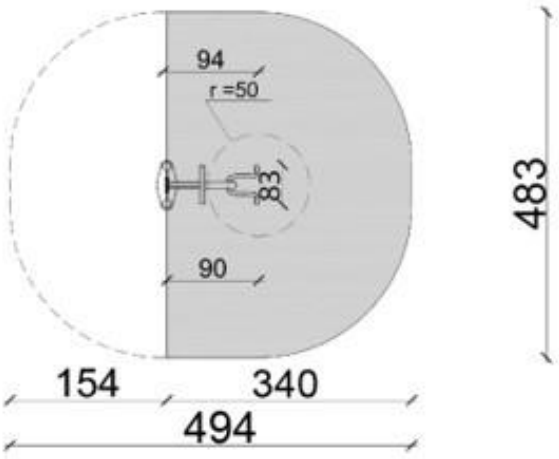

ZPU ROMEX Sp. z o.o. Hersteller Outdoor Gym
ul. Hetmańska 38, 85-039 Bydgoszcz / POLAND
trainer@outdoor-gym.com / www.outdoor-gym.com