R24A

# Adducteur Simple

Les exercices sur cette machine renforcent les muscles des jambes, surtout des cuisses, des hanches et des fessiers, ont un effet bénéfique sur le système cardiorespiratoire, et améliorent la coordination motrice.

| | |
|---|---|
| **Produit:** | Fitness plein air |
| **Gamme:** | **START** |
| **Taille de l'utilisateur:** | >140 cm |
| **Poids maximal de l'utilisateur:** | 150 kg |
| **Longueur de l'appareil:** | 683 mm |
| **Largeur de l'appareil:** | 740 mm |
| **Hauteur de l'appareil:** | 1500 mm |
| **Poids de l'appareil:** | 55 kg |
| **Zone de sécurité:** | 3690 x 3740 cm |
| **Compatible avec les normes :** | EN 16630:2015 |

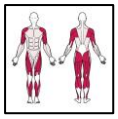

**ZPU ROMEX Sp. z o.o. Producteur Outdoor Gym**
**ul. Hetmańska 38, 85-039 Bydgoszcz / POLAND**
**trainer@outdoor-gym.com / www.outdoor-gym.com**

R24A

# Adducteur Simple

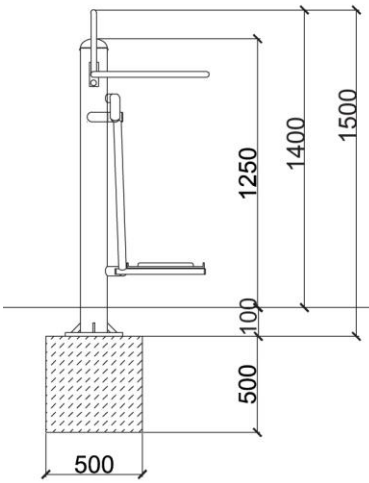


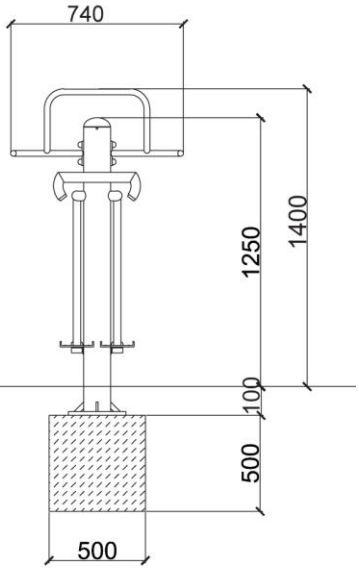


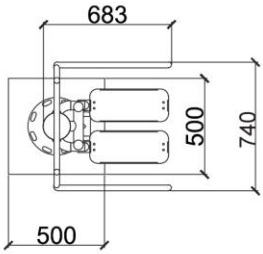


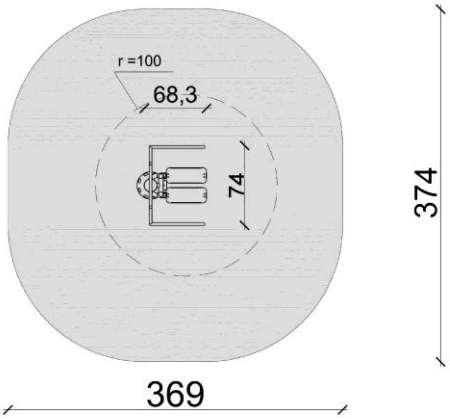


**ZPU ROMEX Sp. z o.o. Producteur Outdoor Gym**
**ul. Hetmańska 38, 85-039 Bydgoszcz / POLAND**
**trainer@outdoor-gym.com / www.outdoor-gym.com**