D06R+SZ

Papillon

Cette machine permet de développer les groupes musculaires supérieurs. Les exercices renforcent les muscles de la ceinture scapulaire et des épaules, et stimulent les muscles du côté arrière du thorax et du dos.

Produit:	Fitness plein air
Gamme:	**FIT**
Taille de l'utilisateur:	>140 cm
Poids maximal de l'utilisateur:	150 kg
Longueur de l'appareil:	1016 mm
Largeur de l'appareil:	1010 mm
Hauteur de l'appareil:	1962 mm
Poids de l'appareil:	47 kg + pylône 50 kg
Zone de sécurité:	4009 x 3850 mm
Compatible avec les normes :	EN 16630:2015

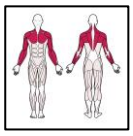

ZPU ROMEX Sp. z o.o. Producteur Outdoor Gym
ul. Hetmańska 38, 85-039 Bydgoszcz / POLAND
trainer@outdoor-gym.com / www.outdoor-gym.com

D06R+SZ

Papillon

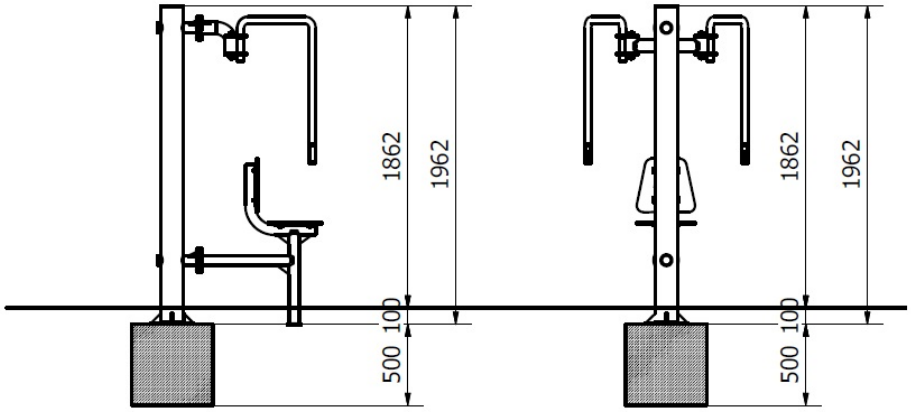

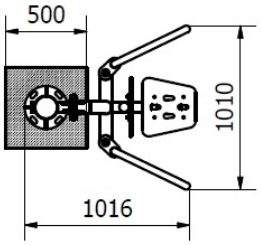

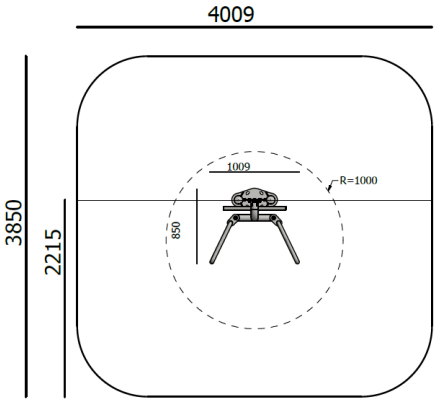

ZPU ROMEX Sp. z o.o. Producteur Outdoor Gym
ul. Hetmańska 38, 85-039 Bydgoszcz / POLAND
trainer@outdoor-gym.com / www.outdoor-gym.com