R01A

Pousseur Simple

Pousseur Simple fitness plein air. Les exercices sur le pousseur permettent de développer les groupes musculaires supérieurs. Ils renforcent les pectoraux, les muscles de la ceinture scapulaire et des membres supérieurs.

Produit:	Fitness plein air
Gamme:	**START**
Taille de l'utilisateur:	>140 cm
Poids maximal de l'utilisateur:	150 kg
Longueur de l'appareil:	1221 mm
Largeur de l'appareil:	700 mm
Hauteur de l'appareil:	1892 mm
Poids de l'appareil:	70 kg
Zone de sécurité:	4160 x 3700 mm
Compatible avec les normes :	EN 16630:2015

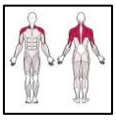

ZPU ROMEX Sp. z o.o. Producteur Outdoor Gym
ul. Hetmańska 38, 85-039 Bydgoszcz / POLAND
trainer@outdoor-gym.com / www.outdoor-gym.com

R01A

Pousseur Simple

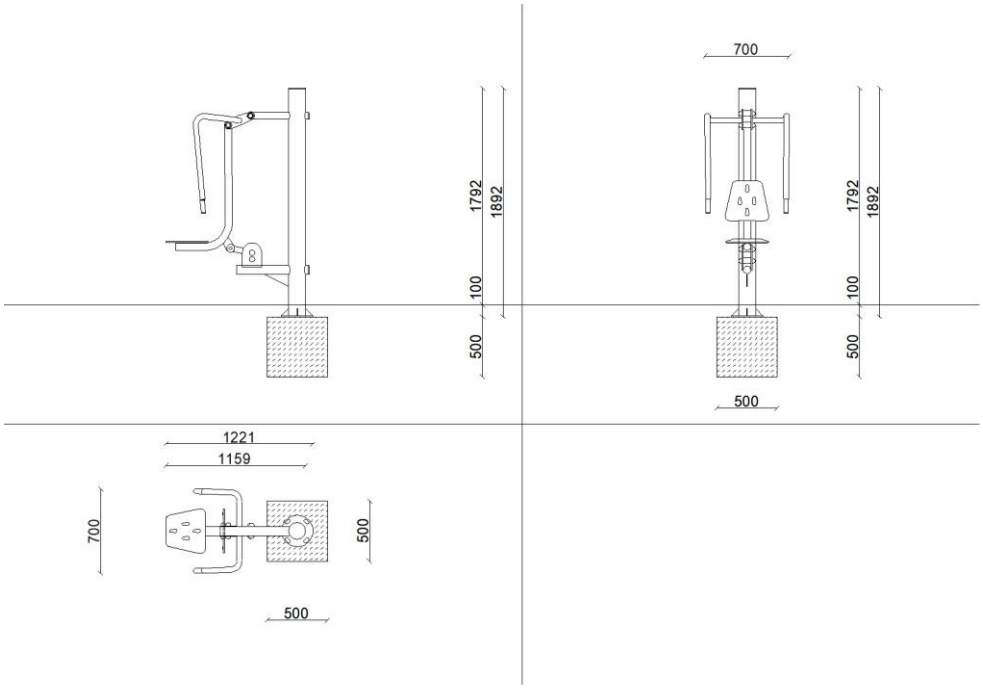

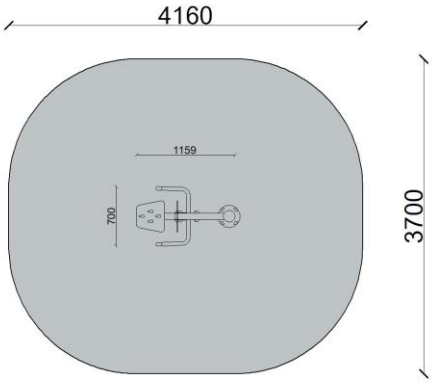

ZPU ROMEX Sp. z o.o. Producteur Outdoor Gym
ul. Hetmańska 38, 85-039 Bydgoszcz / POLAND
trainer@outdoor-gym.com / www.outdoor-gym.com