D01+P01

Pousseur

Les exercices sur le pousseur permettent de développer les groupes musculaires supérieurs. Ils renforcent les pectoraux, les muscles de la ceinture scapulaire et des membres supérieurs..

Produit:	Fitness plein air
Gamme:	**FIT**
Taille de l'utilisateur:	>140 cm
Poids maximal de l'utilisateur:	150 kg
Longueur de l'appareil:	976 mm
Largeur de l'appareil:	700 mm
Hauteur de l'appareil:	2020 mm
Poids de l'appareil:	40 kg + pylône 50 kg
Zone de sécurité:	417 x 370 cm
Compatible avec les normes :	EN 16630:2015

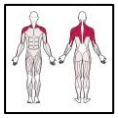

ZPU ROMEX Sp. z o.o. Producteur Outdoor Gym
ul. Hetmańska 38, 85-039 Bydgoszcz / POLAND
trainer@outdoor-gym.com / www.outdoor-gym.com

D01+P01

Pousseur

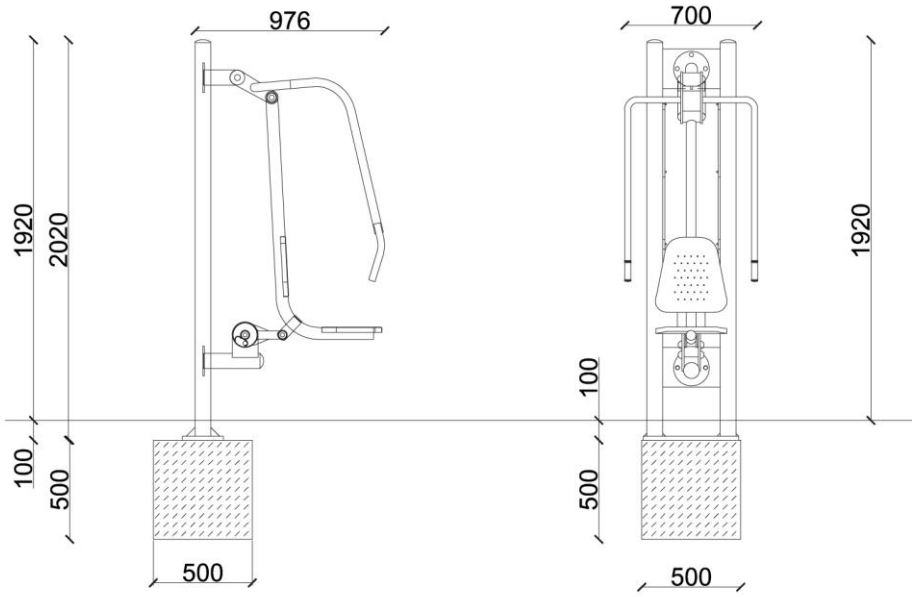

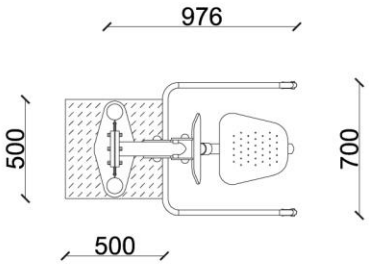

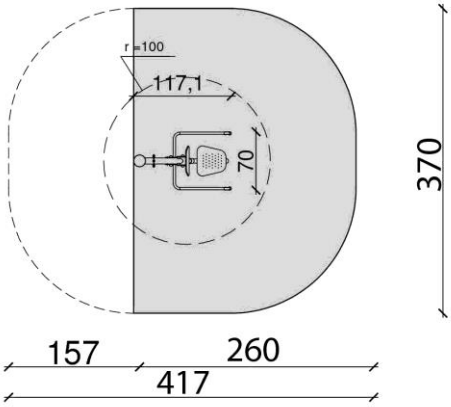

ZPU ROMEX Sp. z o.o. Producteur Outdoor Gym
ul. Hetmańska 38, 85-039 Bydgoszcz / POLAND
trainer@outdoor-gym.com / www.outdoor-gym.com