D16+P01

# Support de traction

Affecte le développement des muscles des membres supérieurs, des muscles abdominaux, des muscles du dos. Il peut être relié au même appareil ou à un appareil différent sur la carte centrale.

| | |
|---|---|
| **Produit:** | Fitness plein air |
| **Gamme:** | **FIT** |
| **Taille de l'utilisateur:** | >140 cm |
| **Poids maximal de l'utilisateur:** | 150 kg |
| **Longueur de l'appareil:** | 940 mm |
| **Largeur de l'appareil:** | 830 mm |
| **Hauteur de l'appareil:** | 2260 mm |
| **Poids de l'appareil:** | 15 kg<br>+ pylône 50 kg |
| **Zone de sécurité:** | 494 x 483 cm |
| **Compatible avec les normes :** | EN 16630:2015 |

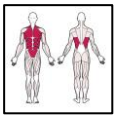

**ZPU ROMEX Sp. z o.o. Producteur Outdoor Gym**
**ul. Hetmańska 38, 85-039 Bydgoszcz / POLAND**
**trainer@outdoor-gym.com / www.outdoor-gym.com**

D16+P01

# Support de traction

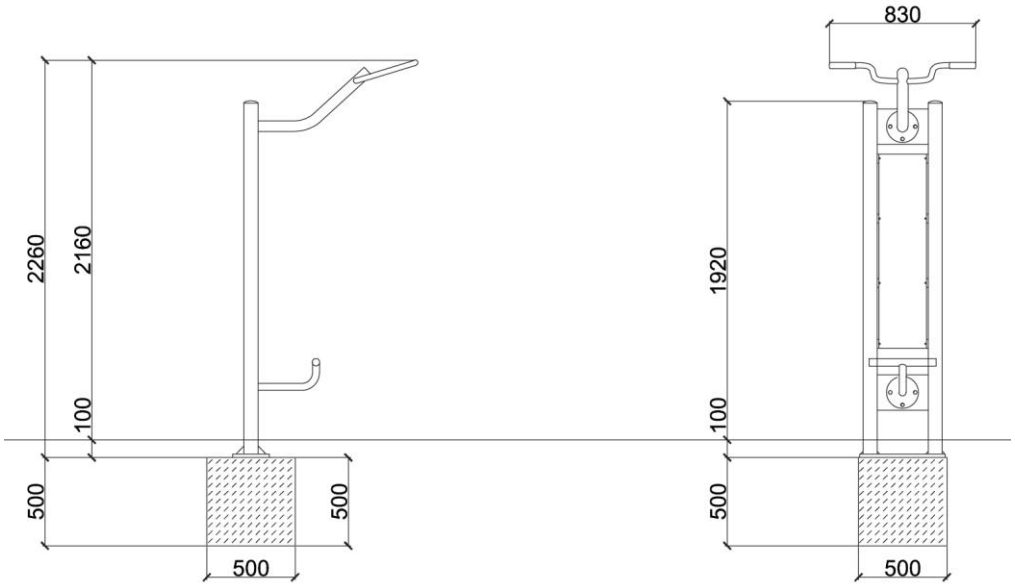


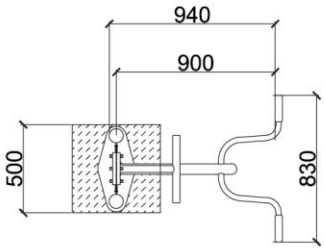


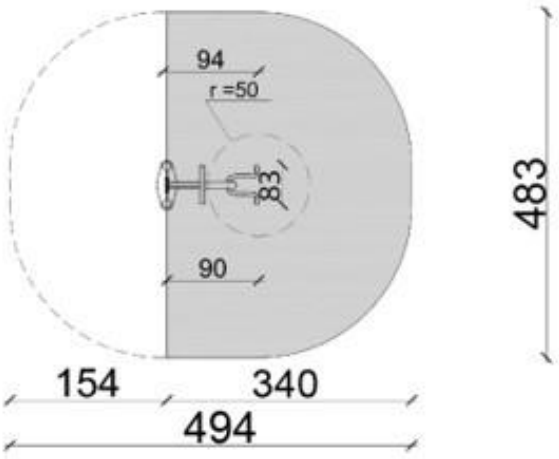


**ZPU ROMEX Sp. z o.o. Producteur Outdoor Gym**
**ul. Hetmańska 38, 85-039 Bydgoszcz / POLAND**
**trainer@outdoor-gym.com / www.outdoor-gym.com**