D25+P01

Vélo

Les exercices sur cet appareil développent les muscles des jambes, renforcent les genoux et améliorent la condition cardiorespiratoire.

Produit:	Fitness plein air
Gamme:	**FIT**
Taille de l'utilisateur:	>140 cm
Poids maximal de l'utilisateur:	150 kg
Longueur de l'appareil:	1440 mm
Largeur de l'appareil:	550 mm
Hauteur de l'appareil:	2020 mm
Poids de l'appareil:	40 kg + pylône 50 kg
Zone de sécurité:	444 x 355 cm
Compatible avec les normes :	EN 16630:2015

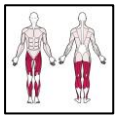

ZPU ROMEX Sp. z o.o. Producteur Outdoor Gym
ul. Hetmańska 38, 85-039 Bydgoszcz / POLAND
trainer@outdoor-gym.com / www.outdoor-gym.com

D25+P01

Vélo

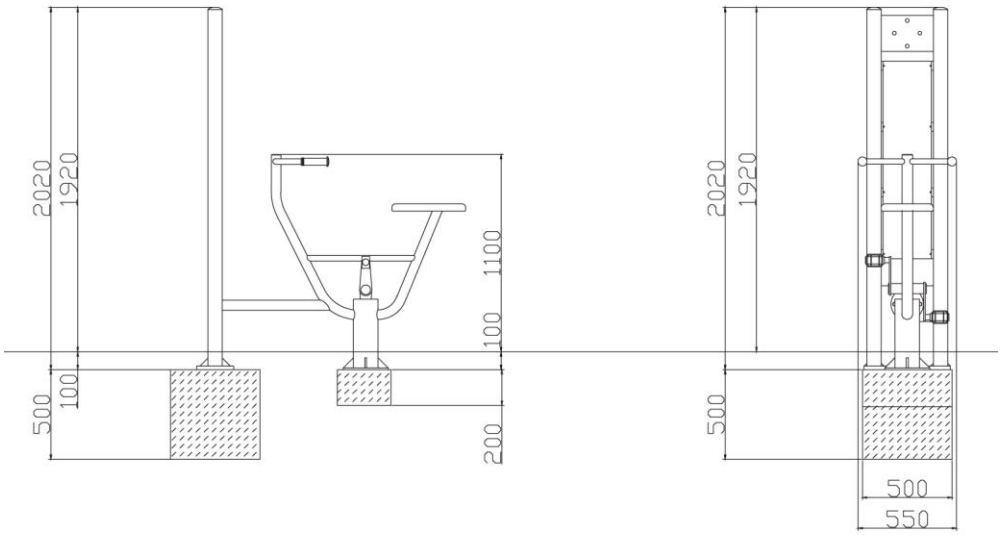

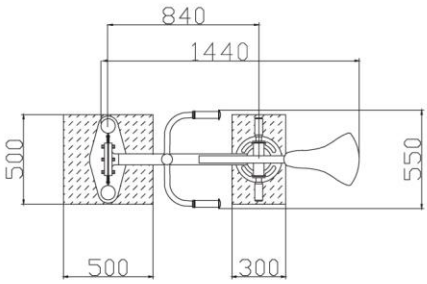

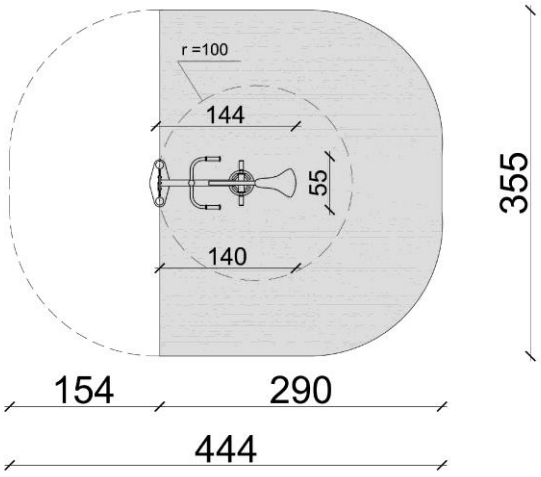

ZPU ROMEX Sp. z o.o. Producteur Outdoor Gym
ul. Hetmańska 38, 85-039 Bydgoszcz / POLAND
trainer@outdoor-gym.com / www.outdoor-gym.com